SNC-ARM5N(OAチェア用肘パーツ)組立説明書

Ver1.0

この度は、弊社製品をお買求めいただきましてありがとうございました。
本製品は取付け式になっておりますので、下記の要領で取付けてください。
パッキングケースの中には、下記の部品が入っています。

組立説明書は組立て後も大切に保管してください。

この製品を第三者に貸し出すときは、この説明書も共に貸し出し、よく読んでから使用するようご指導ください。

★用意していただくもの・・・・・プラスドライバー
手袋（組立て時のケガ等を防ぐために必ず着用してください）

完成図

SNC-MU1Rシリーズに取付けた場合
※椅子は別売りです。

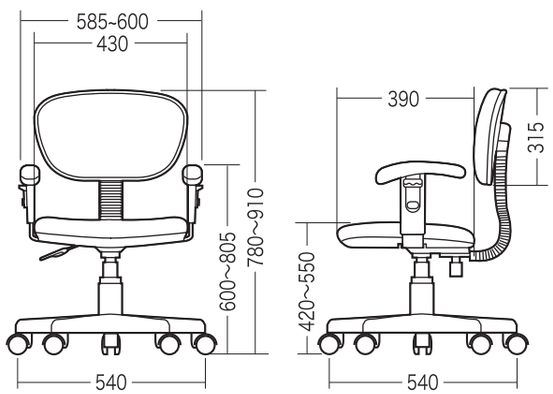

SNC-T151シリーズに取付けた場合
※椅子は別売りです。

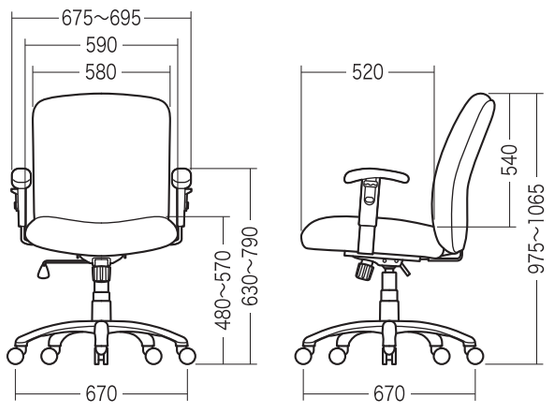

材質：ポリプロピレン、スチール

⚠ 使用上の 注意 ⚠

- ●直射日光の当たる場所や高温、湿気及び乾燥の著しい場所を避けてください。
- ●滑りやすい床面で使用しないでください。
- ●用途以外で使用しないでください。
- ●2ヶ月毎を目安に、ボルトやネジを定期的に締め直してください。
- ●ボルトやネジがゆるんだ状態では使用しないでください。
- ●座面や肘あての上に登らないでください。転倒の原因になります。
- ●可動部に手足などを挟まないように注意してください。
- ●著しい汚れを落とす場合は、薄めた中性洗剤を使用してください。
- ●座面に勢いよく座らないでください。勢いよく座ると、座面に体重の3～4倍の荷重がかかり、チェアが破壊される恐れがあります。
- ●同時に2人以上で腰掛けないでください。
- ●各調整ボルト、ネジ、ビスなどを含むパーツ類が1つでも紛失、破損、消耗した場合は、純正部品による修理が完了するまで使用しないでください。

※以上の注意に従ってご使用いただかない場合、大きな事故につながる危険がありますので、必ず守ってください。

組立て部品

※部品の欠品や破損があった場合は、品番（SNC-ARM5Nなど）と下記の部品番号（①～③）と部品名（ボルトAなど）をお知らせください。

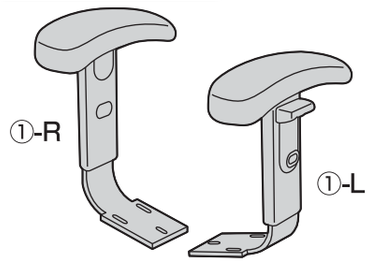

肘あて×左右1個

ボルトセット

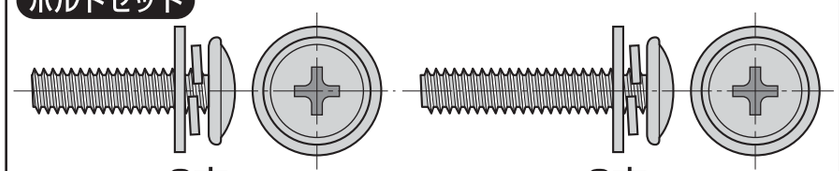

②ボルトA×6本 [1/4"×25]　③ボルトB×6本 [1/4"×32]

SNC-MU1Rシリーズへの取付け方法

付属のボルトで肘あてを座面に取付けます。

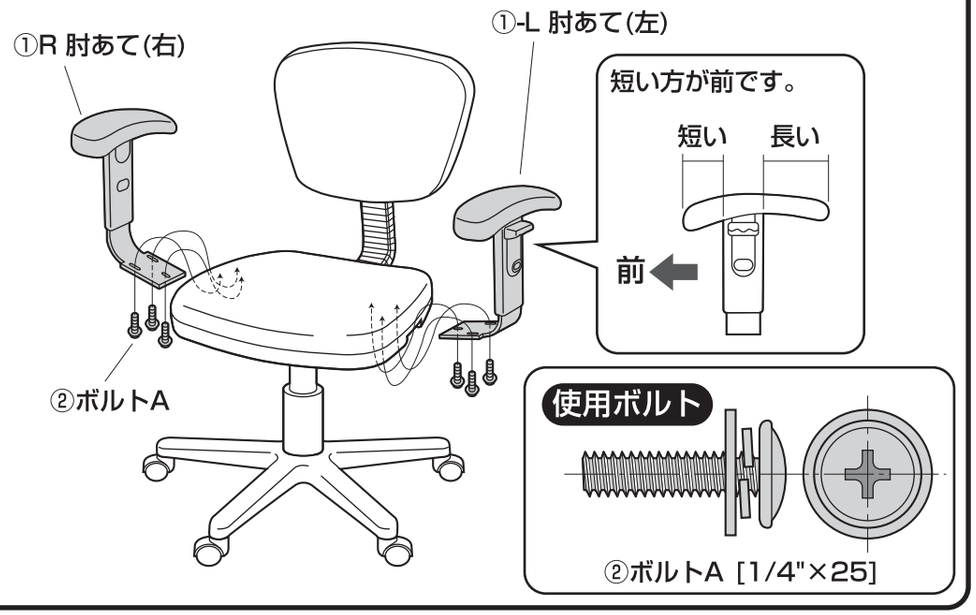

SNC-T151シリーズへの取付け方法

付属のボルトで肘あてを座面に取付けます。

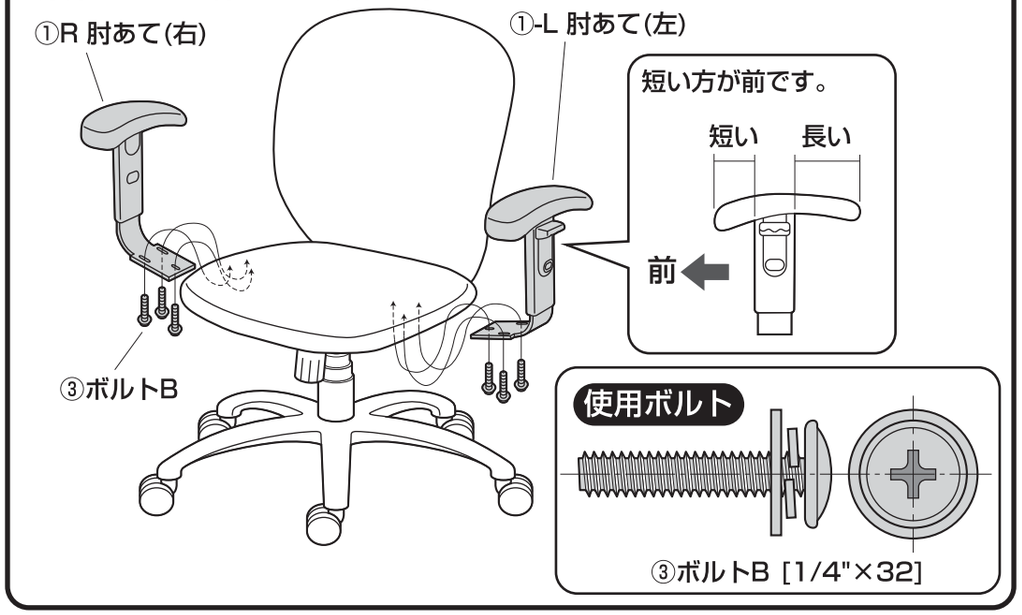

高さ調節方法

レバーを引き上げると肘あての高さを7段階で調節ができます。

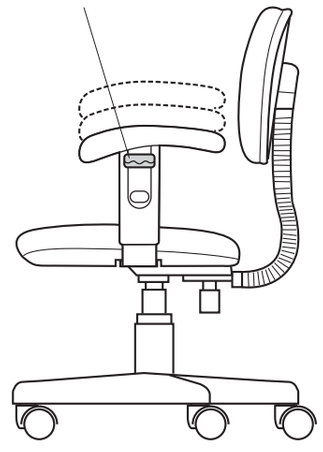

製品に関するお問い合わせ
BI/AC/TTDaT

製品の品質管理には細心の注意をはらっていますが、万一、不都合な点や製品に関するお問い合わせなどございましたら、お買求めの販売店又は右記までお気軽にご相談下さい。

サンワサプライ株式会社
岡山サプライセンター / 〒700-0825 岡山県岡山市北区田町1-10-1
TEL.086-223-3311 FAX.086-223-5123
東京サプライセンター / 〒140-8566 東京都品川区南大井6-5-8
TEL.03-5763-0011 FAX.03-5763-0033
https://www.sanwa.co.jp/