ガス昇降ミーティングデスク（ERD-MTGGS800シリーズ）組立説明書

Ver1.0

この度は、弊社製品をお買求めいただきましてありがとうございました。
このデスクは組立式になっておりますので、下記の要領で組み立ててください。
パッキングケースの中には、下記の部品が入っています。

組立説明書は組立て後も大切に保管してください。

この製品を第三者に貸し出すときは、この説明書も共に貸し出し、よく読んでから使用するようご指導ください。

★用意していただくもの・・・・・
手袋（組み立て時のケガ等を防ぐために必ず着用してください）

完成図

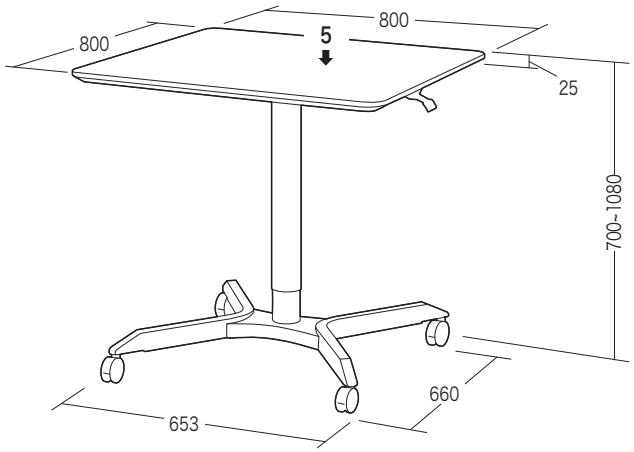

総耐荷重　5kg

組立て部品

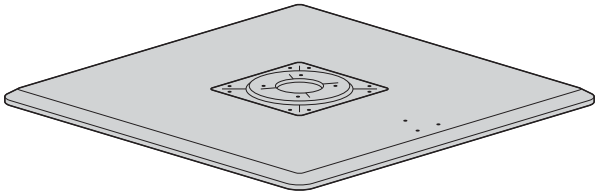

①天板×1枚

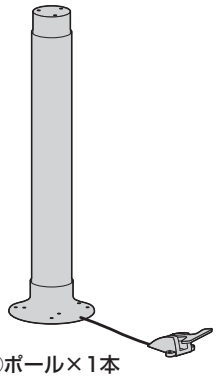

②ポール×1本

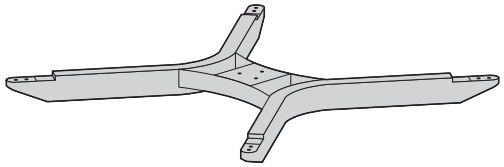

③脚×1個

④キャスター（ストッパー付き）×2個

⑤キャスター（ストッパーなし）×2個

⑥アジャスター×4個

⑦スプリングワッシャー×4枚

⑧ワッシャー×4枚

⑨波形ワッシャー×3枚

⑩スパナ×1個

⑪六角レンチ×1本

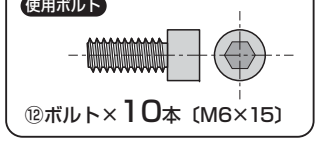

⑫ボルト×10本〔M6×15〕

※部品の欠品や破損があった場合は、品番（ERD-MTGGS800W）と上記の部品番号（①～⑫）と部品名（天板など）をお知らせください。

1 脚にキャスターもしくはアジャスターを取付けます。

※キャスターを取付ける場合

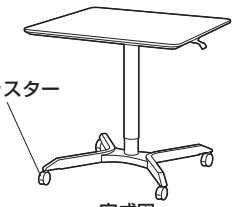

完成図

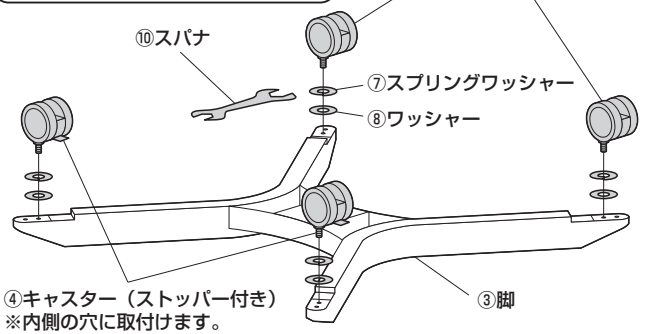

※アジャスターを取付ける場合

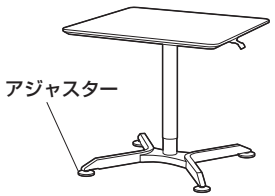

完成図

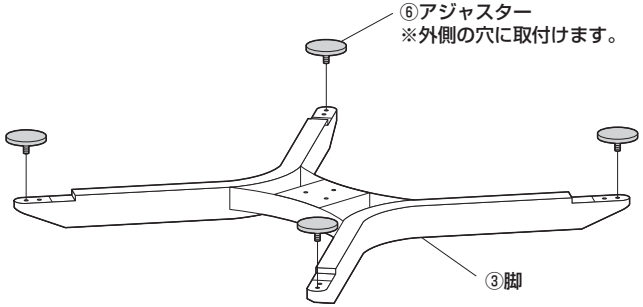

2 天板にポールを取付けます。

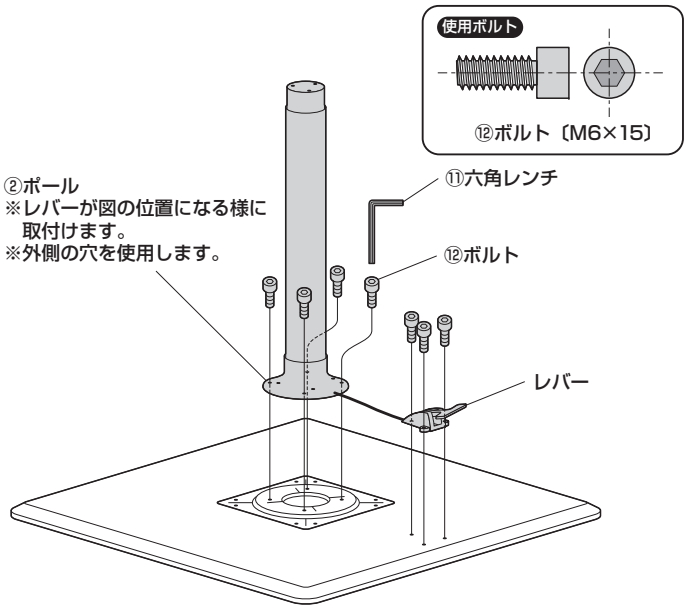

③ ポールに脚を取付けて、本体を起こして完成です。

※図はアジャスターを取付けた場合のイラストになっています。

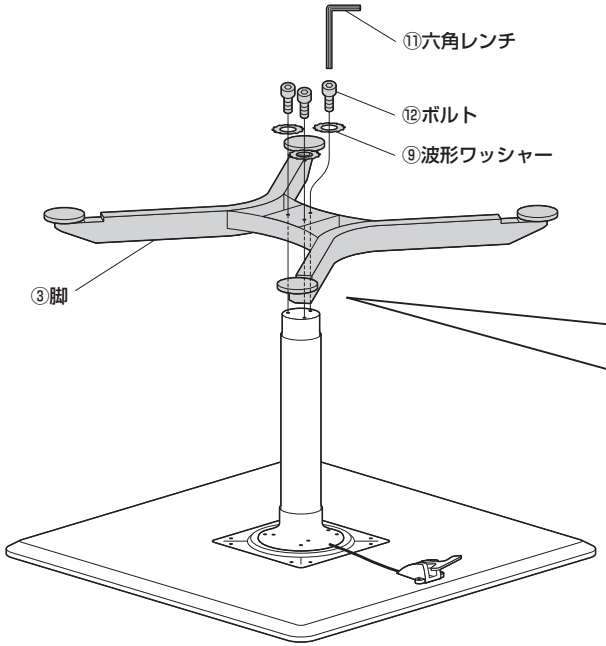

使用ボルト

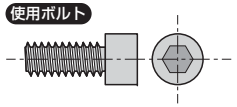

⑫ボルト〔M6×15〕

上から見た図

下図の向きに取付けます。

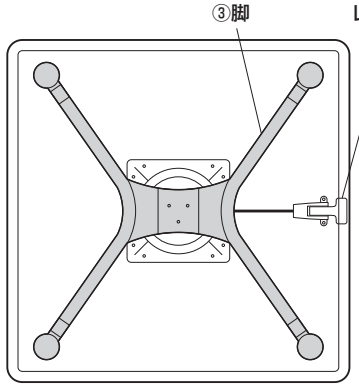

天板の高さ調節方法

レバーを引いたまま、天板を押さえます。
高くする場合は、天板を押さえる力を
ゆるめてください。
※図はアジャスターを取付けた場合の
イラストになっています。

❷押さえる
※天板の中央を押さえてください。

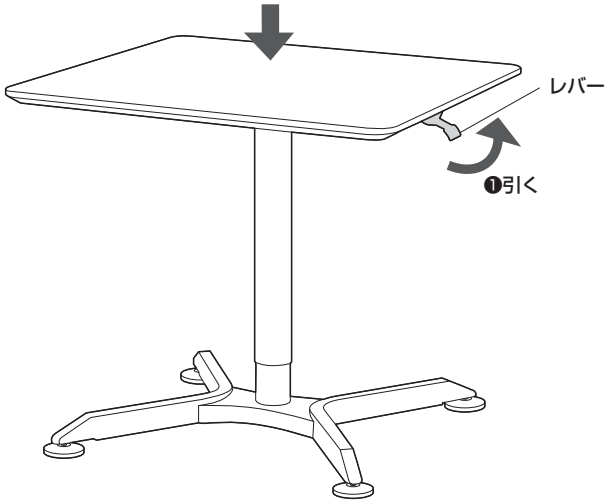

⚠ 使用上の 注意 ⚠

- ●製品を移動させる際には、天板を最下位部に下げてから移動させてください。
- ●天板の高さを下げる際には、天板の下に人や物がないかを確認してから下げてください。
- ●昇降中は脚に触れないようにしてください。特にお子様は触らせないよう十分に注意してください。
- ●製品の上に腰掛けたり、乗らないでください。
- ●加熱した鍋、湯沸かし器、アイロン等を直接置かないでください。
- ●直射日光またはストーブの熱、クーラーの風が当たる場所や高温、湿気及び乾燥の著しい場所を避けてください。
- ●必ず屋内の平坦で安定した場所で使用してください。
- ●物を乗せた状態で移動させないでください。
- ●著しい汚れを落とす場合は、薄めた中性洗剤を使用してください。
- ●用途以外で使用しないでください。
- ●分解、改造、修理をしないでください。
- ●部品を外したり、部品が外れたままで使用しないでください。
- ●ボルト・ネジ類がゆるんだまま使用しないでください。
- ●耐荷重以上の重さの物や、積み重ね禁止の物を乗せないでください。

製品に関するお問い合わせ

製品の品質管理には細心の注意をはらっていますが、万一、不都合な点や製品に関するお問い合わせなどございましたら、お買求めの販売店又は右記までお気軽にご相談下さい。

BH/AJ/RKDBC

サンワサプライ株式会社

岡山サプライセンター／〒700-0825 岡山県岡山市北区田町1-10-1
TEL.086-223-3311 FAX.086-223-5123
東京サプライセンター／〒140-8566 東京都品川区南大井6-5-8
TEL.03-5763-0011 FAX.03-5763-0033
https://www.sanwa.co.jp/