ファン［3台］（CP－FAN3）取付け説明書

M399990

SANWA SUPPLY

この度は、弊社製品をお買求めいただきましてありがとうございました。
ご使用前に、製品の使い方と使用上の注意事項について書いた、説明書をよくお読みになり製品を末永くご使用いただくために、説明書を大切に保存して正しくお使い下さい。

★用意していただくもの・・・プラスドライバー
ペンチ・手袋（組み立て時のケガ等を防ぐために必ず着用してください。）

組立て部品

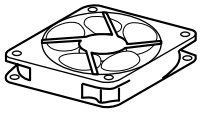

ファン× 3個

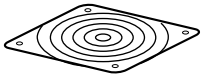

ガード× 3枚

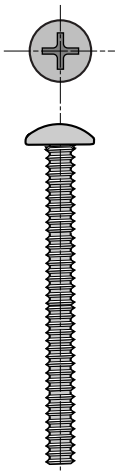

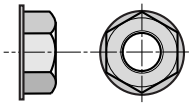

ナット× 12個〔M4〕

スクリュ〔M4× 50〕
× 12本

1 アッパーパネルを本体からはずします。ファンとガードを内側から入れ、外からスクリュを通してナットで固定します。アッパーパネルを本体に組みなおし完成です。

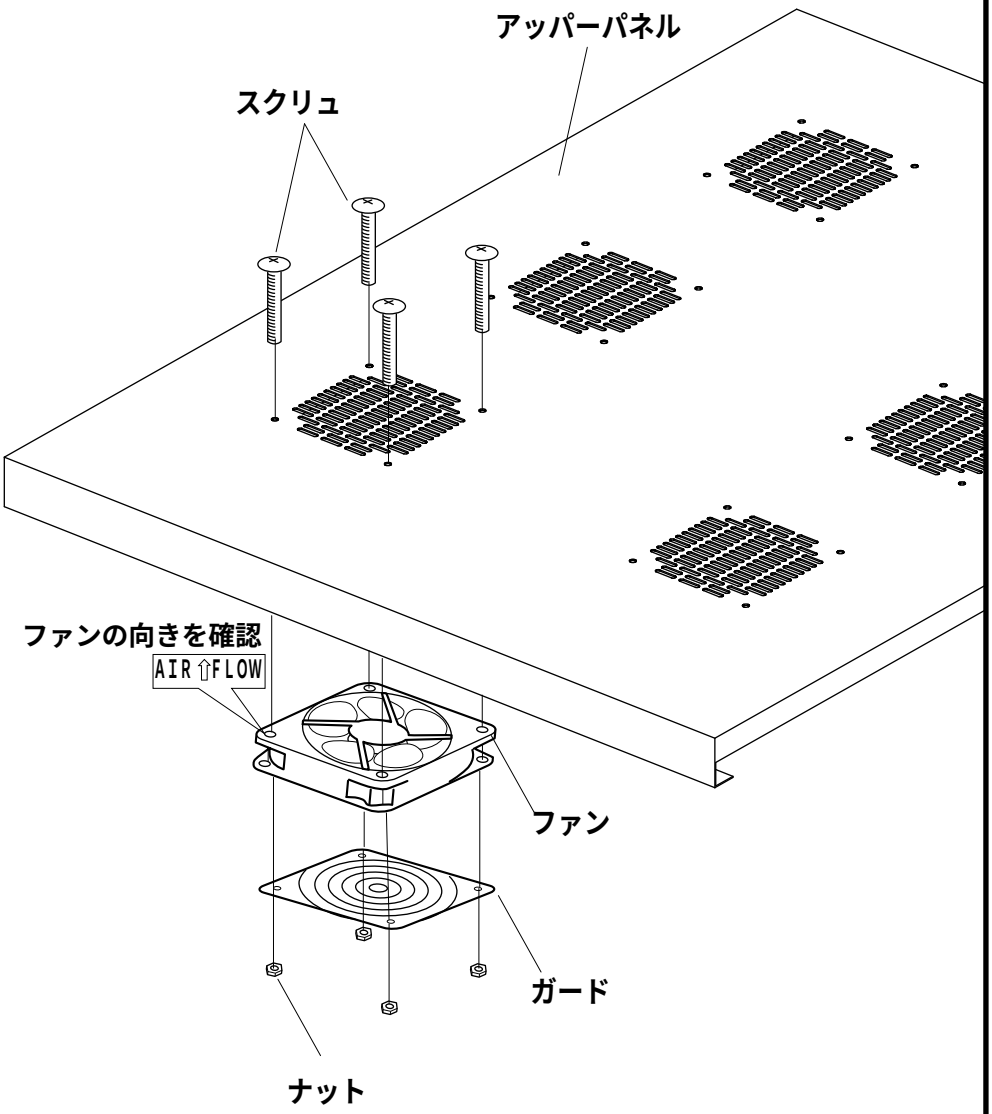

ナットをペンチで挟んで固定しておいてドライバーで締めてください。

製品に関するお問い合わせ

製品の品質管理には細心の注意をはらっていますが、万一、不都合な点や製品に関するお問い合わせなどございましたら、お買求めの販売店又は右記までお気軽にご相談下さい。

サンワサプライ株式会社

岡山サプライセンター ／〒700-0825 岡山市田町1－10－1
☎086-223-3311 FAX086-223-5123
東京サプライセンター ／〒140-8566 東京都品川区南大井6-5-8
☎03-5763-0011 FAX03-5763-0033